Perder la llave, quedar fuera de casa o descubrir una puerta que no abre cuando más prisa llevas es una escena conocida por cualquiera que haya pasado por una urgencia real. En Barcelona, conviene distinguir entre una ayuda seria y un anuncio llamativo, y por eso resulta útil revisar opciones como cerrajero urgente antes de tomar una decisión apresurada. Cuando la presión sube, el precio final, el tipo de intervención y la forma de cobro pesan más que un eslogan brillante, y ahí es donde se cometen los errores más caros.

Cuándo pedir ayuda y cuándo parar un momento

Una urgencia de cerrajería rara vez llega en un momento cómodo, y por eso el primer impulso suele ser llamar al primer número que aparece. Sin embargo, la experiencia demuestra que una pausa de dos minutos evita muchas discusiones posteriores, sobre todo cuando se busca un cerrajero cerca de mí o un cerrajero 24h Barcelona. Lo importante no es solo abrir la puerta, sino entender qué servicio se está contratando y en qué condiciones.

La Agència Catalana del Consum advierte que no conviene quedarse con los primeros resultados de internet, porque con frecuencia son anuncios, y también recomienda desconfiar de ofertas excesivamente baratas. Esa advertencia encaja muy bien con la realidad de la apertura de puertas Barcelona, donde una cifra demasiado baja suele esconder suplementos, desplazamientos poco claros o recargos que aparecen al final. Conviene leer con calma, preguntar por escrito si es posible y evitar decisiones dictadas por la ansiedad.

Cuando la puerta no cede, el problema no siempre es idéntico, y eso cambia el tipo de trabajo que hay detrás. A veces basta una apertura de puertas Barcelona bien hecha, y otras veces hace falta un cambio de bombín Barcelona, una reparación de cerraduras Barcelona o una intervención más delicada en una puerta blindada. Saber describir el síntoma con precisión ayuda a que el cerrajero llegue con una idea realista y no con promesas vagas.

También ayuda recordar que una urgencia no justifica aceptar cualquier cosa sin preguntas, porque el nerviosismo es precisamente el terreno donde surgen los abusos. Si el servicio parece oscuro desde el primer minuto, el mejor gesto es pedir una explicación simple del trabajo, del desplazamiento y de cómo se calculará el precio. Esa claridad inicial suele separar a un cerrajero económico Barcelona de un presupuesto que solo parece barato durante unos segundos.

Señales que conviene escuchar con atención

Antes de dar permiso para empezar, merece la pena hacer preguntas concretas y escuchar si las respuestas son claras o evasivas. Un profesional serio puede explicar si hará una apertura sin daños, un cambio de cerraduras Barcelona o una instalación de cerraduras de seguridad, y también puede decir qué parte del coste corresponde a mano de obra y cuál a desplazamiento. Cuando alguien cerrajería 24 horas evita responder, suele ser porque la cifra final todavía no está cerrada.

La OCU aconseja, ante una urgencia, llamar primero al seguro del hogar y, si no cubre el servicio, buscar un cerrajero del barrio y pedir presupuesto previo. Si no es posible obtenerlo por adelantado, también recomienda solicitar el coste de rechazo, que evita sorpresas cuando el técnico ya está en la puerta. Ese consejo tiene mucho sentido en un cerrajero de urgencia Barcelona, donde el tiempo aprieta pero el derecho a saber qué se pagará sigue intacto.

En la práctica, las preguntas útiles son pocas, directas y muy concretas. ¿Qué incluye exactamente la visita? ¿El precio cambia si la cerradura está dañada? ¿Hay suplemento por horario o por desplazamiento? ¿La apertura se

intentará sin romper antes de proponer un cambio de bombín Barcelona? Con respuestas precisas, el cliente decide mejor y el profesional trabaja con menos margen para ambigüedades.

La Generalitat de Catalunya indica que, si se detectan diferencias de precio muy grandes o una oferta demasiado buena, debe desconfiarse porque puede tratarse de un intento de estafa. Esa lógica sirve especialmente cuando el anuncio promete rapidez absoluta y tarifas irreales para un cerrajero 24 horas, porque la urgencia no vuelve creíble una cifra que no encaja con el mercado. Cuando el salto entre el anuncio cerrajero 24 horas y la factura parece excesivo, la prudencia deja de ser una opción y pasa a ser una necesidad.

En más de una ocasión he visto cómo un aviso con apariencia modesta terminaba convertiéndose en un presupuesto difícil de defender. La forma de evitarlo no es teatral, sino práctica, y empieza por pedir que se concrete si el servicio será una simple apertura, una reparación de cerraduras Barcelona o una sustitución completa. Cuanto más concreta sea la respuesta, menos espacio queda para añadir cargos cuando el trabajo ya está hecho.

Cuando la rapidez no está reñida con el detalle

Un servicio serio suele mostrarse ordenado desde el primer contacto, y ese orden se nota en la forma de hablar, en las preguntas que hace y en la explicación del procedimiento. También se nota en la manera de tratar una puerta blindada, porque no todo cerrajero para puerta blindada actúa igual ni propone la misma solución para una cerradura fatigada. La rapidez puede existir, pero no debería borrar la necesidad de trabajar con método.

La diferencia entre abrir y forzar es importante, y no siempre cambio de cerraduras se valora cuando la persona está bajo presión. Un buen cerrajero prioriza abrir puerta sin romper cuando la situación lo permite, mientras que un mal servicio se apresura a cambiar piezas sin necesidad o a presentar la sustitución como única salida. Ese matiz, aunque parezca técnico, acaba marcando una diferencia clara en la factura y en el resultado.

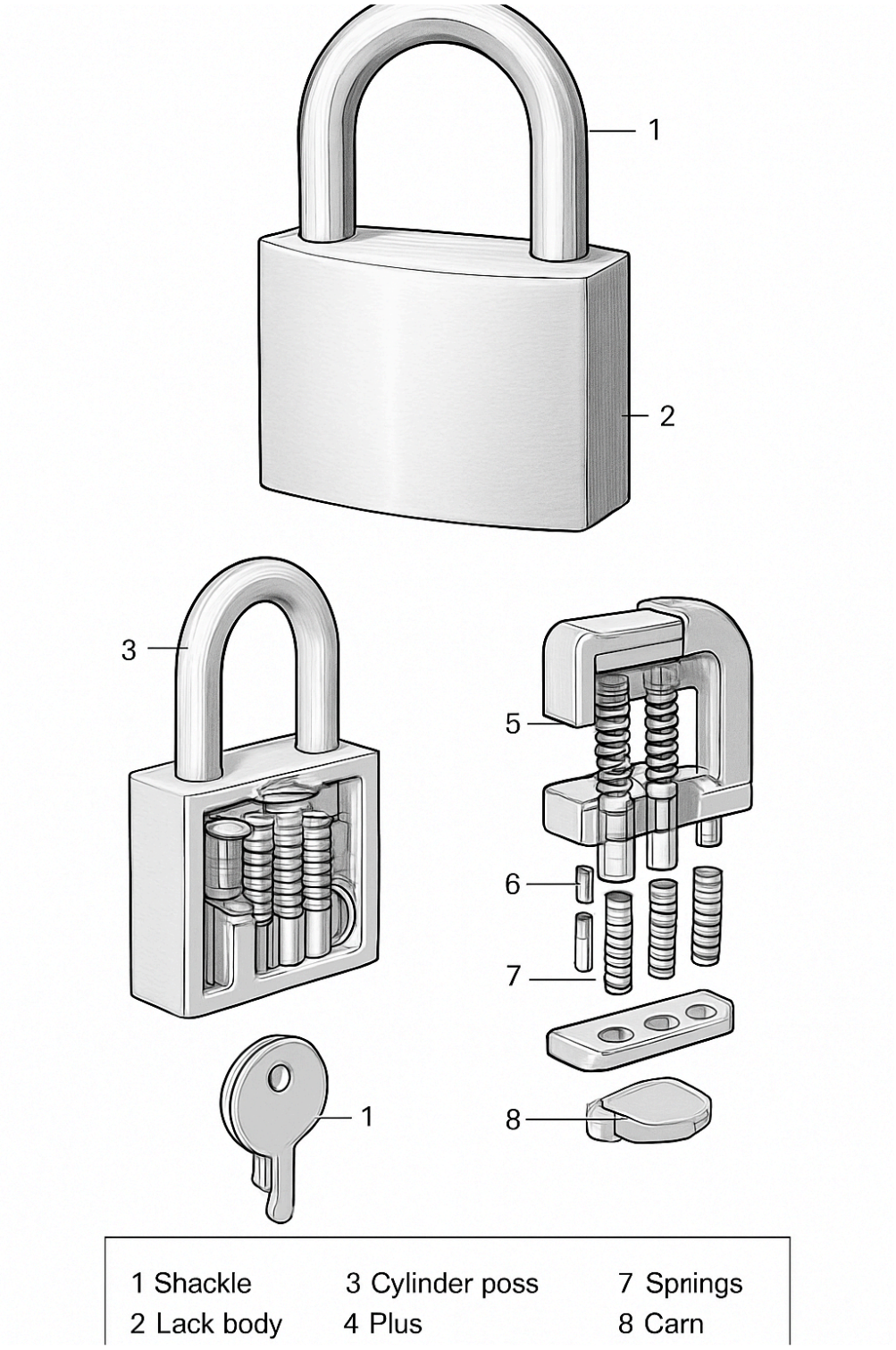

Tampoco conviene confundir un precio ajustado con una propuesta improvisada, porque un cerrajero económico Barcelona puede ser perfectamente fiable si explica bien lo que hace. La economía real está en evitar vueltas innecesarias, intervenciones sobrantes y cambios que no aportan nada a la seguridad. A menudo, lo más sensato no es elegir el número más bajo, sino el que mejor encaja con el problema concreto.

Cuando el problema afecta al cierre, a la llave o al bombín, la precisión importa tanto como la velocidad. Una instalación de cerraduras de seguridad puede ser una instalación de cerraduras buena decisión en algunos pisos, pero no siempre sustituye a una reparación de cerraduras Barcelona bien resuelta, que a veces basta para recuperar el funcionamiento normal. El criterio profesional consiste en proponer lo mínimo necesario para que la puerta vuelva a responder con fiabilidad.

La experiencia también enseña que la buena comunicación reduce tensiones incluso cuando el acceso sigue bloqueado. Si el cerrajero describe el proceso y avisa de los posibles escenarios antes de tocar nada, el cliente entiende mejor por qué un caso sencillo no cuesta igual que uno complejo. En la práctica, esa transparencia vale más que una promesa grandilocuente de rapidez total.

Qué hacer si la factura no coincide

Si el servicio termina con una discrepancia seria, no todo se queda en una conversación incómoda frente a la puerta. En Barcelona, la OMIC ofrece atención telemática, presencial y por teléfono 010, y si una reclamación no se resuelve puede iniciarse un procedimiento ante la Junta Arbitral de Consum del Ayuntamiento de Barcelona. Ese recorrido resulta útil cuando el trato recibido, el precio final o la explicación del trabajo no coinciden con lo que se había entendido.

La posibilidad de reclamar no debería verse como un gesto hostil, sino como una forma normal de ordenar un conflicto de consumo. La Agència Catalana del Consum dispone además de un canal de reclamación, queja o denuncia con sede en Barcelona para gestionar estos conflictos, lo que da una vía clara si la respuesta comercial no llega o llega mal. Cuando existe un desacuerdo real, dejar constancia por el canal adecuado suele ser más útil que una discusión larga y poco documentada.

Si la situación es confusa, conviene reunir lo básico con cuidado y sin dramatismos. El presupuesto, los mensajes previos, el nombre comercial, la dirección si aparece y cualquier detalle sobre el trabajo realizado pueden ayudar a aclarar qué se acordó y qué se entregó. La memoria ayuda menos de lo que parece cuando hay nervios, pero un pequeño registro de datos sí puede marcar la diferencia.

También tiene sentido valorar si la urgencia se resolvió con la mínima intervención posible o si se aprovechó para empujar una sustitución que no estaba justificada. Cuando un cambio de servicios de cerrajería cerraduras Barcelona se presenta como imprescindible, lo razonable es pedir que se explique el motivo técnico con lenguaje sencillo. Si esa explicación no llega o cambia varias veces, la confianza ya está tocada y conviene usar las vías de reclamación disponibles.

Una forma más tranquila de enfrentar la cerrajería urgente

Elegir mejor no requiere volverse experto en herrajes, pero sí aprender a desconfiar de lo que suena demasiado perfecto. La próxima vez que aparezca una urgencia, el objetivo no será encontrar el número más vistoso, sino un cerrajero Barcelona que explique el servicio con claridad y sin presión. Ese criterio sencillo reduce mucho el riesgo de pagar de más por una situación ya bastante incómoda.

La mejor prevención empieza antes de la avería y se nota cuando la puerta todavía funciona bien. Conviene guardar el contacto de un profesional fiable, tener presente si el seguro del hogar cubre la intervención y recordar que un precio cerrado vale más que una promesa ambigua. Cuando la urgencia llega, esos pocos hábitos ahorran tiempo, dinero y discusiones que casi nunca compensan.

En muchos casos, la diferencia entre una mala experiencia y una correcta está en el detalle más básico: preguntar, comparar y no ceder ante la primera cifra llamativa. Si además el trabajo se plantea como apertura de puertas

Barcelona sin daños, con opciones de reparación de cerraduras Barcelona o con una solución proporcionada al problema, la probabilidad de un buen resultado crece bastante. La seguridad no empieza en la cerradura, sino en la decisión que se toma antes de abrir la puerta.